Manometer nach EN 837-1

Durchmesser	NG63, NG100
Gehäuse:	Edelstahl Stärke 0,5 - 0,9 mm
Bördelring:	Edelstahl, poliert
Sichtscheibe:	Acryl / Polycarbonat / Sicherheitsglas
Skalenscheibe:	Aluminium mit Anschlag bei 0 bar Nach Anfrage mit Kundenlogo
Zeiger:	Aluminium, schwarz
Füllung:	Glyzerin Silikon auf Anfrage erhältlich
Anschluss:	Messing Anschluss Drosselschraube
Zeigerwerk:	Messing
Druckbereiche:	-1 ….. +1000 bar
Toleranzklasse:	+/- 1,6% bei NG63 +/- 1,0% bei NG100

AUER Hydraulics GmbH
Höhscheider Str.21
D-42699 Solingen

E-Mail : info@auer-hydraulics.com
Fax : +49/(0)212-881942-42
Tel. : +49/(0)212-881942-20

Manometer nach EN 837-1

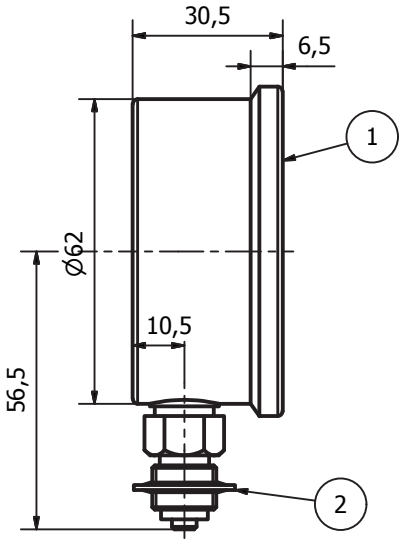

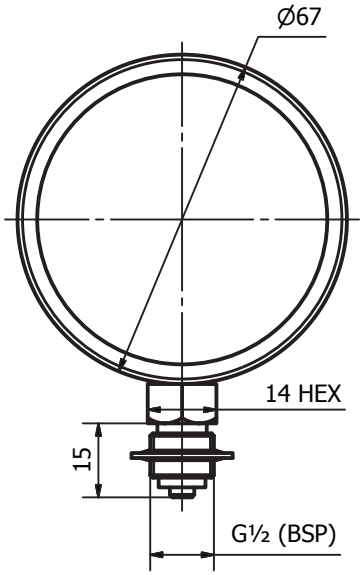

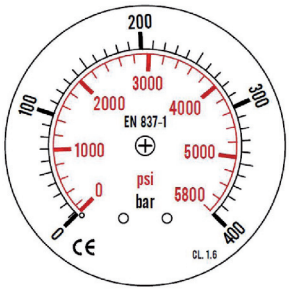

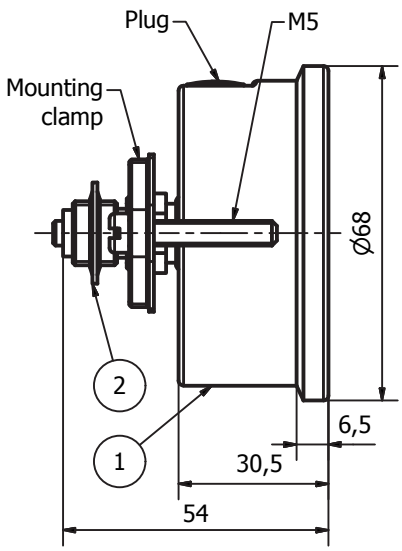

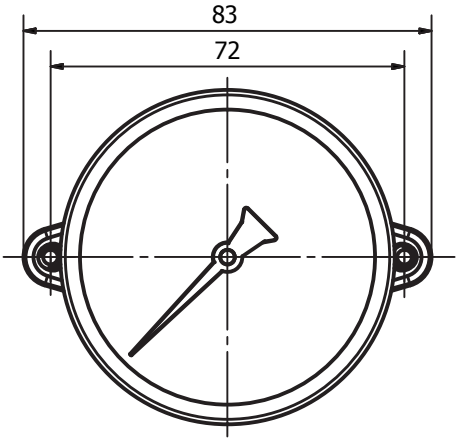

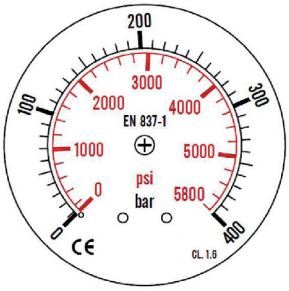

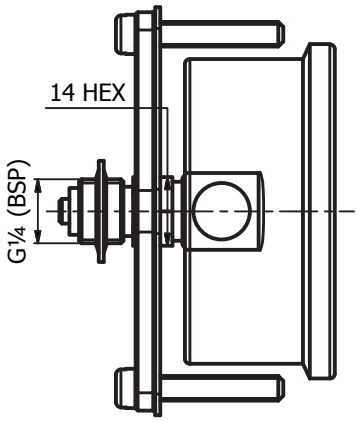

AUER Hydraulics GmbH
Höhscheider Str.21
D-42699 Solingen

E-Mail : info@auer-hydraulics.com
Fax : +49/(0)212-881942-42
Tel. : +49/(0)212-881942-20

Manometer nach EN 837-1

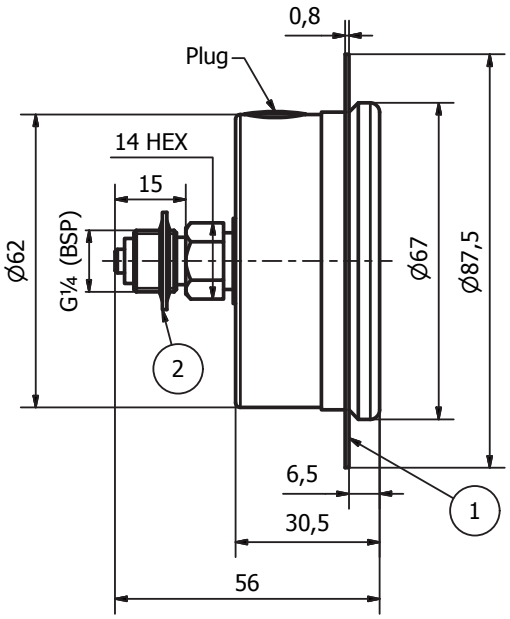

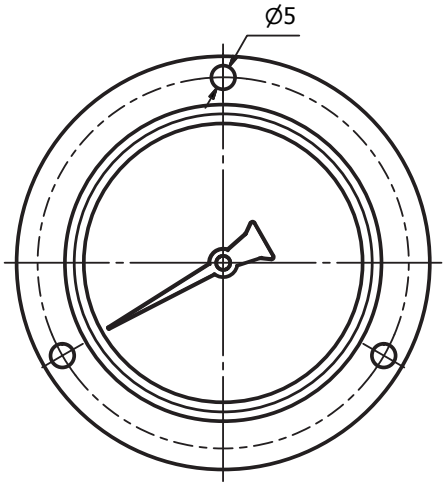

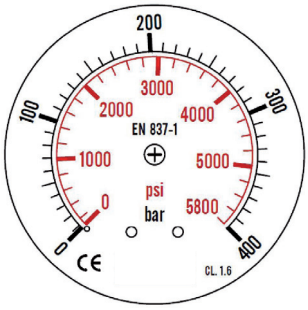

AUER Hydraulics GmbH
Höhscheider Str.21
D-42699 Solingen

E-Mail : info@auer-hydraulics.com
Fax : +49/(0)212-881942-42
Tel. : +49/(0)212-881942-20

Manometer nach EN 837-1

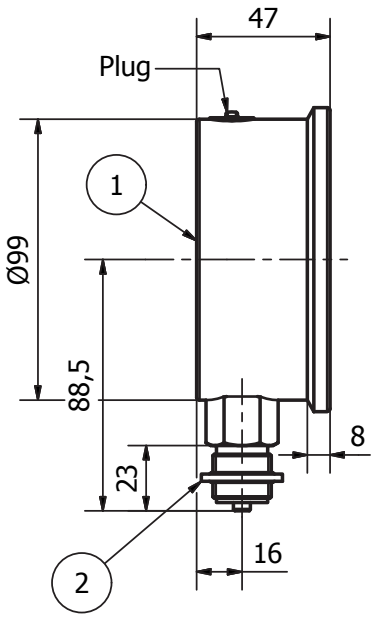

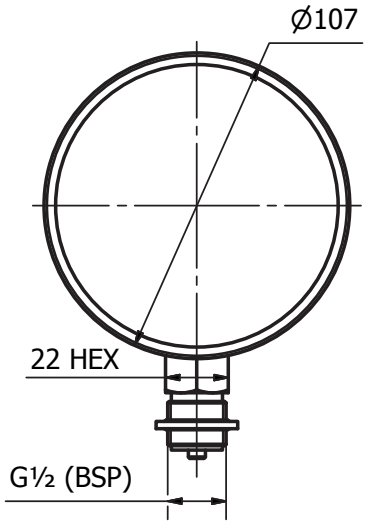

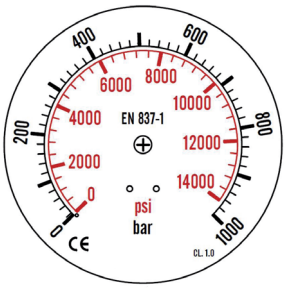

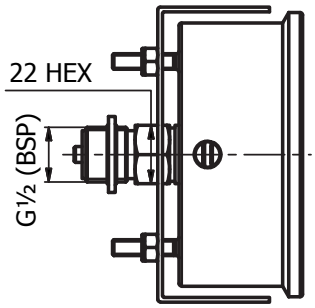

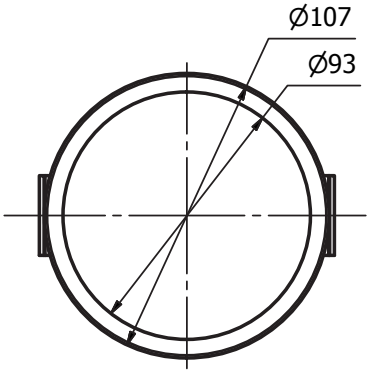

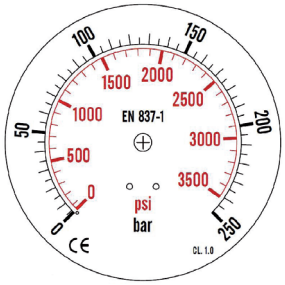

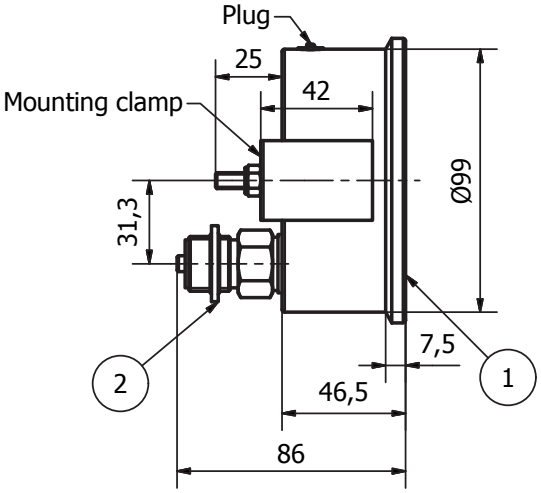

AUER Hydraulics GmbH
Höhscheider Str.21
D-42699 Solingen

E-Mail : info@auer-hydraulics.com
Fax : +49/(0)212-881942-42
Tel. : +49/(0)212-881942-20

Manometer nach EN 837-1

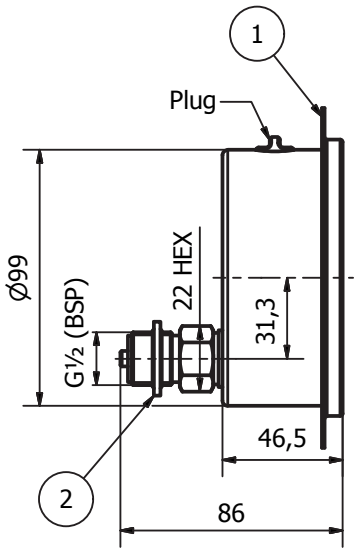

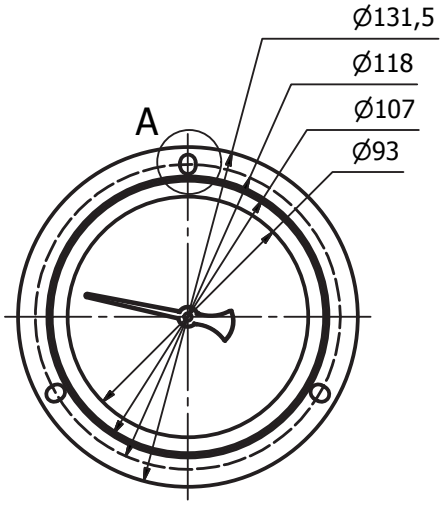

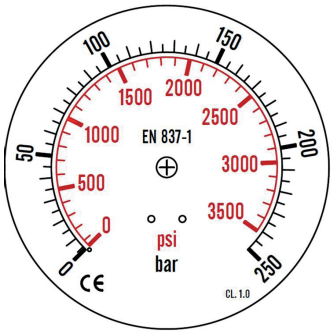

AUER Hydraulics GmbH
Höhscheider Str.21
D-42699 Solingen

E-Mail : info@auer-hydraulics.com
Fax : +49/(0)212-881942-42
Tel. : +49/(0)212-881942-20